# Niber Αερόθερμο τζάκι NB-80 Vent

Κωδικός προϊόντος: NB-80-Vent

Περιγραφή
Ενεργειακό τζάκι καύσης ξύλων με ανασυρόμενη και ανοιγόμενη πόρτα, κατάλληλο για θέρμανση ενιαίου χώρου ή για όδευση αεραγωγών σε λοιπούς χώρους.

Χαρακτηριστικά

| Τεχνικά Χαρακτηριστικά Αερόθερμων | |
|---|---|
| Μέγιστη θερμική απόδοση: | 16,9 KW |
| Ελάχιστη θερμική απόδοση: | 8,4 KW |
| Ονομαστική θερμική απόδοση: | 14 KW |
| Μέγιστη κατανάλωση ξύλου: | 3,1 Kg/h |
| Βαθμός απόδοσης: | 84,5% |
| Θερμοκρασία καυσαερίων: | 239°C |
| Διάμετρος σωλήνας εξαγωγής καυσαερίων: | Ø250 mm |
| Διάμετρος | 2 x Ø150 mm |

| | |
|---|---|
| αεραγωγών εισερχόμενου αέρα: | |
| Ελάχιστο μήκος καπνοδόχου: | 4 m |
| Επιφάνεια θέρμανσης στη μέγιστη ισχύ: | 155 m² |
| Βάρος συσκευής: | 246 kg |
| Διαστάσεις ΜxΠxΥ: | 963x608x1586 mm |
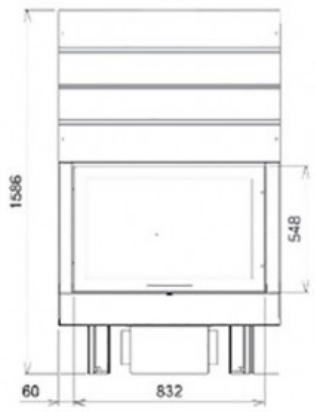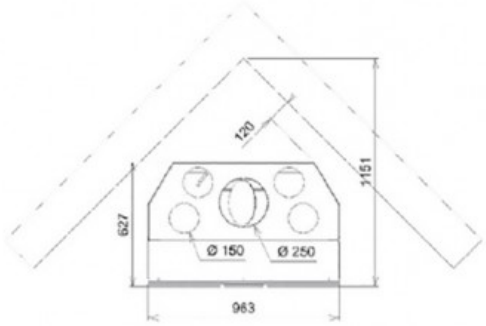
Product Gallery