Niber Αερόθερμο τζάκι NB-80 Vent

Κωδικός προϊόντος: NB-80-Vent

Περιγραφή
Ενεργειακό τζάκι καύσης ξύλων με ανασυρόμενη και ανοιγόμενη πόρτα, κατάλληλο για θέρμανση ενιαίου χώρου ή για όδευση αεραγωγών σε λοιπούς χώρους.

Χαρακτηριστικά

Τεχνικά Χαρακτηριστικά Αερόθερμων	
Μέγιστη θερμική απόδοση:	16,9 KW
Ελάχιστη θερμική απόδοση:	8,4 KW
Ονομαστική θερμική απόδοση:	14 KW
Μέγιστη κατανάλωση ξύλου:	3,1 Kg/h
Βαθμός απόδοσης:	84,5%
Θερμοκρασία καυσαερίων:	239°C
Διάμετρος σωλήνας εξαγωγής καυσαερίων:	Ø250 mm
Διάμετρος	2 x Ø150 mm

αεραγωγών εισερχόμενου αέρα:	
Ελάχιστο μήκος καπνοδόχου:	4 m
Επιφάνεια θέρμανσης στη μέγιστη ισχύ:	155 m²
Βάρος συσκευής:	246 kg
Διαστάσεις ΜxΠxΥ:	963x608x1586 mm
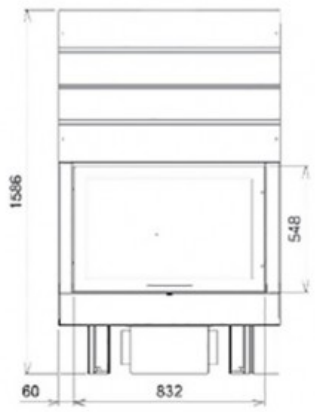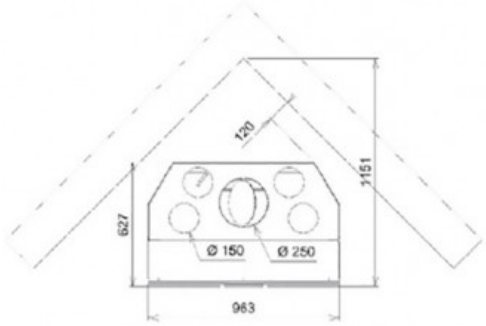
Product Gallery